第5回見本市開催決定
出展者募集中

第5回信州大学見本市～知の森総合展2018～

出展申込締切：平成30年8月3日（金）17：00まで

申込方法：部局への周知メールに添付した申込書（専用のエクセルフォーム）に必要事項をご記入の上、見本市事務局アドレス宛にメールでお送りください。mihonichi@shinshu-u.ac.jp

出展経費（実行委員会負担額）：学内出展者には、実行委員会等から**1ブース1万円の経費**（交通費・消耗品費・学生アルバイト費等）**を支援**いたします。 ※2小間以上を連続使用しての出展も1ブースとなります。

出展ゾーン（12カテゴリーを予定）

- 材料・ナノテク・新素材
- 省・新エネルギー
- 災害対策
- 電子・情報・通信
- 環境・食品・農業
- 医療・健康・福祉
- ライフサイエンス
- 文理融合・人文社会科学
- 教育
- 地域連携
- 土木建築
- 部局等紹介

各小間の横に商談スペースがあります。
（円卓×1、椅子×2）

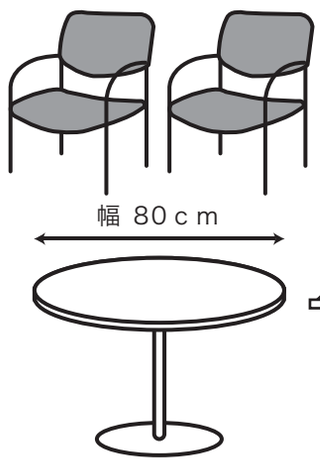

1小間の基本仕様

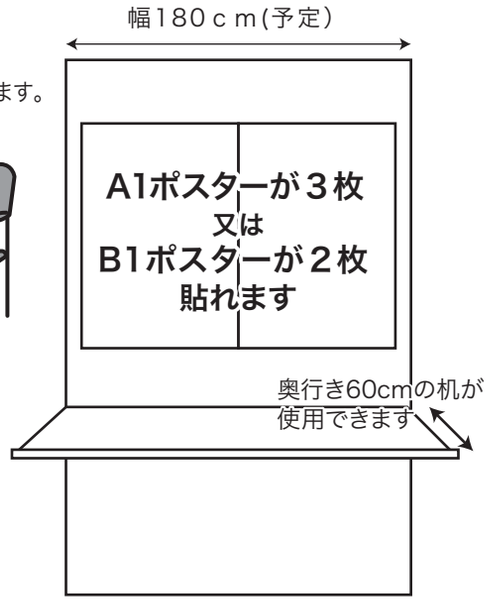

※電気配線が必要な場合は事務局へご連絡ください

日時：平成30年
9月15日（土）10:45～16:00

会場：軽井沢プリンスホテル ウエスト
メインバンケットホール長野（楓・分割使用）

第5回は軽井沢で開催！

主催：信州大学見本市実行委員会（事務局：研究推進部産学官地域連携課）
共催：軽井沢町、東京大学先端科学技術研究センター、社会基盤研究センター（予定）
協賛：公益財団法人長野県テクノ財団他（予定）
後援：県内報道機関（予定）

お問い合わせは
研究推進部産学官地域連携課
TEL0263-37-3317
mihonichi@shinshu-u.ac.jp