※ブース名（事務局使用）

実験・実演に必要な 設備調査票

1　タイトル名　： _____

2　出展代表者名： _____

3　実験・実演スペース等について，ＡからＣのいずれかを指定してください。
（できるだけＡタイプかＢタイプでお願いします。）

☐ A　基本スペース×１
☐ B　基本スペース×２
☐ C　その他（ものづくり・体験などの場合）
　　要 求 面 積 ： _____ m^2

※実際の寸法の差異他ご希望に添えない場合があります。

<基本スペース（イメージ）>

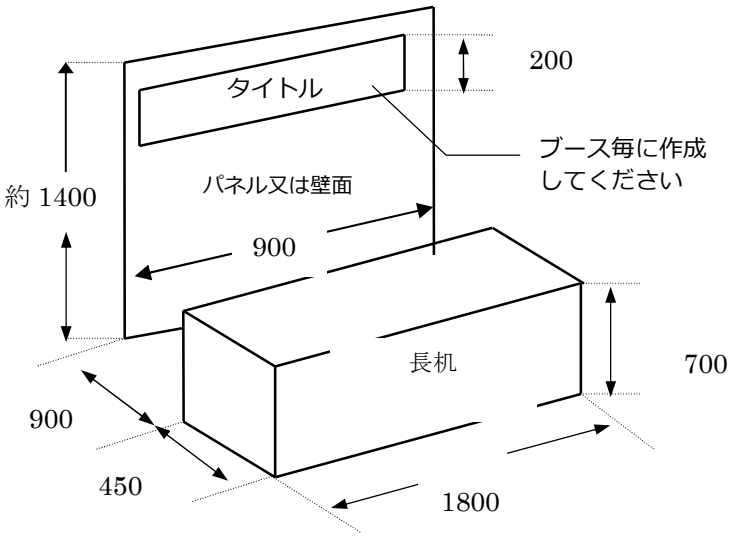

4　長机，椅子の希望数をご記入ください。
長机：_____台（基本１台）
椅子：_____脚（演示者用，基本２脚）
　　_____脚（来場者用，基本なし）

<長机>

<椅子>

5　実験・実演に必要な設備について，記入又はいずれかを選んでください。

	使用する電気製品・電気器具（交流 100V）	容量（W）	個数	容量合計（W）
電　気	1			
	2			
	3			
	必要なコンセント口数 _____ 口　　全容量 _____ W			
水	☐ 特に近くに必要　☐ 使用　☐ 不使用			
換気	☐ 特に必要　　臭気や煙について ☐ 必要　☐ 必要無し　（　　）			
その他要望				